Zion Information Guide

National Park Service
U.S. Department of the Interior

하이킹 가이드

셔틀 정거장	하이킹 위치	왕복 평균시간	고도 변경	설명
쉬움				
1	**Pa'rus Trail** Visitor Center Canyon Junction	2시간 3.5mi / 5.6km	50ft / 15m	포장된 다목적 트레일이 방문자 센터부터 Canyon Junction까지 Virgin River를 따라 연결되어 있습니다.
5	**The Grotto Trail** Zion Lodge The Grotto	0.5시간 1mi / 1.6km	35ft / 11m	이 짧은 트레일은 도로와 나란이 놓여 있어 Zion Lodge와 Grotto를 연결합니다.
5	**Lower Emerald Pool Trail** Zion Lodge	1시간 1.2mi / 1.9km	150ft / 46m	낮은 절벽. 트레일은 Middle Emerald Pools 아래에서 Lower Emerald Pool로 이어집니다. 겨울철에 결빙된 구간이 생길 수 있습니다. **수영 금지.**
7	**Weeping Rock Trail** Weeping Rock	0.5시간 0.4mi / 0.6km	98ft / 30m	짧지만 가파릅니다. 낮은 절벽. 포장된 트레일은 물이 떨어지는 구멍 바위에서 끝납니다. 겨울철에 결빙된 구간이 생길 수 있습니다.
9	**Riverside Walk** Temple of Sinawava	1.5시간 2.2mi / 3.5km	57ft / 17m	포장된 트레일은 깊은 협곡에서 Virgin River를 따라 이어집니다. 처음 0.4마일은 대체로 평평하지만 모래가 많습니다.
중간				
동 쪽	**Canyon Overlook** East side of Zion Tunnel	1시간 1.0mi / 1.6km	163ft / 50m	중간 높이의 절벽과 난간. Zion Canyon 하부 전망대에서 끝납니다. 주차가 제한됩니다.
1	**Watchman Trail** Zion Canyon Visitor Center	2시간 3.3mi / 5.3km	368ft / 112m	낮은 절벽. Towers of the Virgin, Zion Canyon 하부, Springdale의 전망대에서 끝납니다.
4	**Sand Bench Trail** Court of the Patriarchs	3시간 4mi / 6.4km	466ft / 142m	Sentinel 아래 거대한 사면 위를 하이킹합니다. 낮은 절벽. 3월부터 10월까지 상업용 말 이동로.
5	**Middle Emerald Pools Trail** Zion Lodge	1.5시간 2.2mi / 3.5km	150ft / 45m	Lower Emerald Pool 위 샌드스톤 바위로 향하는 포장되지 않은 등산로. **수영 금지.**
5	**Upper Emerald Pool Trail** Zion Lodge	1시간 1mi / 1.6km	200ft / 61m	절벽 바닥에서 Upper Emerald Pool로 올라가는 모래와 바위가 많은 트레일. **수영 금지.**
6	**Kayenta Trail** The Grotto	1.5시간 2mi / 3.2km	150ft / 46m	중간 높이의 절벽. Emerald Pools로 향하는 포장되지 않은 등산로. Grotto에서 Emerald Pools Trails 네트워크로 연결됩니다.
어려움				
6	**Scout Lookout via West Rim Trail** The Grotto	3시간 4.2mi / 6.2km	1000ft / 305m	긴 절벽. 어린 아이 또는 고소 공포증이 있는 사람은 이용하지 마십시오. **Angels Landing으로 가기 위한 허가가 필요합니다. 자세한 내용은 뒷면에 있습니다.**
9	**The Narrows** (via Riverside Walk) Temple of Sinawava Out and back hike.	최대 8시간 9.4mi / 15.1km	334ft / 102m	귀하는 미리 날씨와 수위, 돌발 홍수 발생 위험을 확인할 책임이 있습니다. 이 하이킹 경로는 **강에 위치하며** 돌발 홍수 위험이 있습니다.

24시간 응급 대응: 911 전화
공원 응급 상황: 전화 435-772-3322(주간)

Zion Canyon 지도

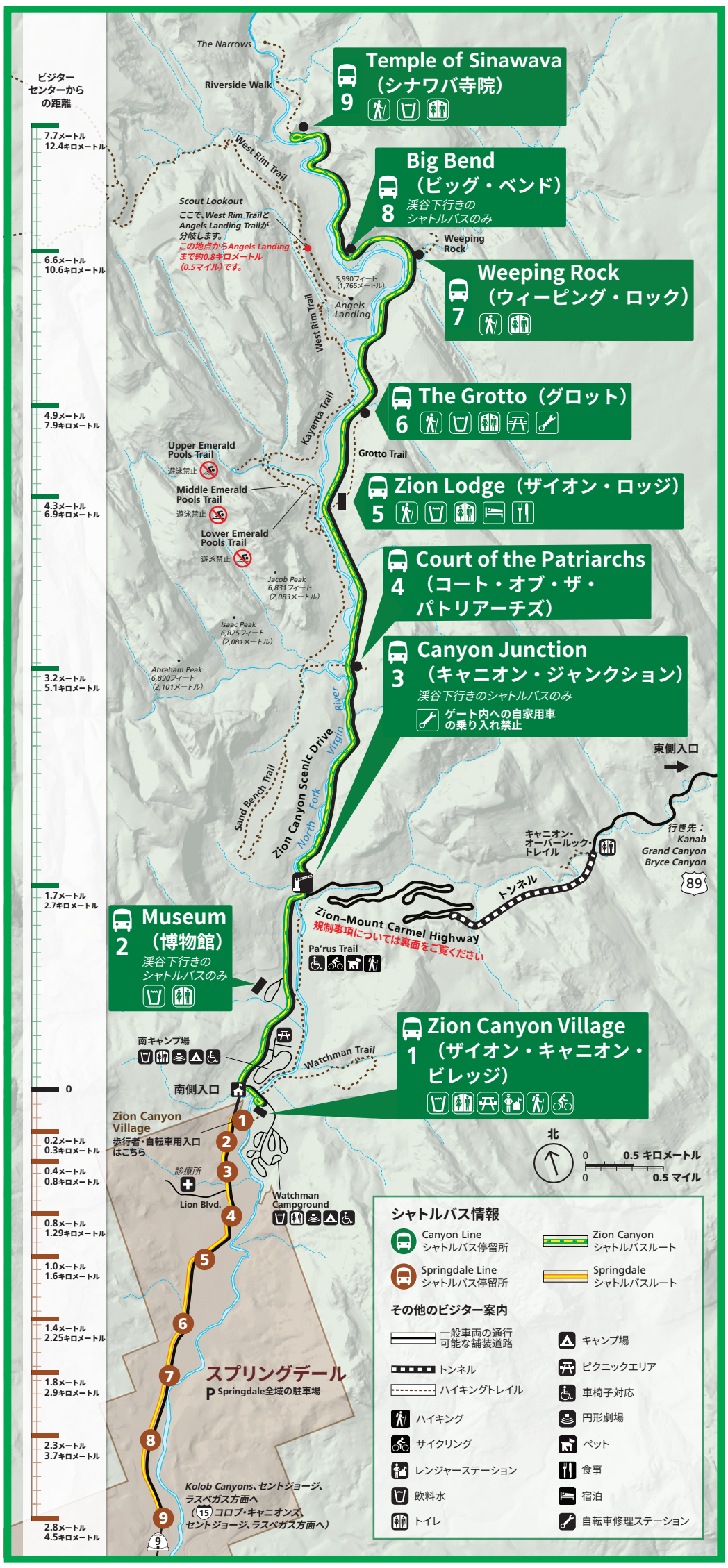

KOLOB CANYONS 하이킹

15번 인터스테이트 고속도로 40번 출구 근처 Zion의 북서부 모서리에 위치하여 멋진 경치를 자랑하는 오르막 도로로 장엄한 붉은 바위들과 협곡들을 지납니다. 모든 트레일에서 애완동물은 금지됩니다. 야생 트레일에서 단체는 12명으로 제한됩니다. National Park Service는 Kolob Canyons로 가는, 또는 Kolob Canyons 내에서 운행하는 셔틀을 운영하지 않습니다.

하이킹 위치	왕복 평균시간	고도 변경	설명
Timber Creek Overlook Trail Kolob Canyons Road	1시간 1.2mi / 1.9km	117 ft/ 35.7m	능선을 따라 Timber Creek, Kolob Terrace, Pine Valleymountains를 볼 수 있습니다.
Taylor Creek Trail Kolob Canyons Road	3.5시간 5.2mi / 8.4km	799 ft/ 244m	그룹 당 최대 12명. Taylor Creek의 Middle Fork를 따라 두 개의 농가 오두막을 지나 Double Arch Alcove로 이어집니다.
Kolob Arch via La Verkin Creek Trail Lee Pass	8시간 14mi / 22.5km	1037 ft/ 316m	그룹 당 최대 12명. 트레일은 Timber Creek과 La Verkin Creek을 따라 이어집니다. 옆 트레일은 Kolob Arch로 이어집니다.

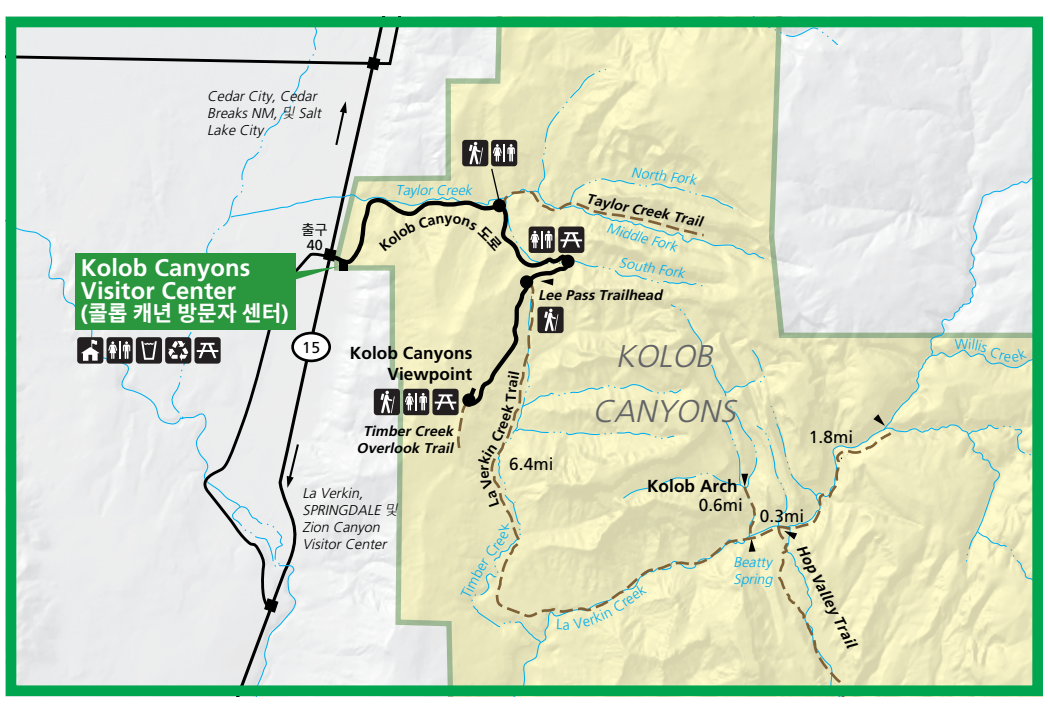

연락처 정보

우편 주소
1 Zion Park Blvd.
State Route 9
Springdale, UT 84767

웹사이트
www.nps.gov/zion

이메일
zion_park_information@nps.gov

공원 정보
(435) 772-3256

야생 정보
(435) 772-0170

소셜 미디어
Search @zionnps

Zion Canyon Visitor Center 및 Zion Lodge에서 무료 WiFi를 이용할 수 있습니다. Zion Canyon이나 트레일, 야생 지역 대부분에서는 데이터나 휴대전화 연결이 가능할 것으로 기대해서는 안됩니다.

허가 및 예약

recreation.gov

Angels Landing 하이킹, 백패킹, 협곡 탐험, 등산 비박 캠핑, 야생 경로 하이킹 등의 활동에는 허가가 필요합니다.

이 QR 코드를 스캔하여 허가에 대해 알아보십시오. 방문자 센터나 Zion Lodge에서 무료 WiFi를 이용하십시오. Angels Landing 허가는 오후 3시까지 신청할 수 있으며 이 링크를 통해 상세한 정보를 볼 수 있는 웹페이지로 연결됩니다.

여행 시 허가서와 사진이 있는 신분증을 지참하셔야 합니다. 허가는 양도할 수 없습니다.

캠핑
모든 공원 캠핑장은 캠핑 예약이 필요합니다. 예약을 하시려면 www.recreation.gov를 방문하시거나 877-444-6777로 전화하십시오. 주차장에서는 캠핑이 허용되지 않습니다.

캠프파이어
캠프파이어는 금속 캠핑장 파이어 링에서만 허용됩니다. 야생 구역에서는 절대 불을 피워서는 안됩니다. 특히 여름철에는 산불 위험으로 인해 캠프파이어가 허용되지 않습니다.

주 전역 화재 업데이트는 www.utahfireinfo.gov에서 확인하실 수 있습니다.

귀하의 안전은 귀하 본인의 책임입니다

탈수 예방
하이킹을 하면서 땀을 통해 수분과 염분을 잃게 됩니다. 일인당 하루 1 갤런 이상의 물을 지참하고 마셔주십시오. 물은 개발 지역에서 구할 수 있습니다. 샘에서 떠온 처리하지 않은 물은 마시지 마십시오. 여러분의 몸이 제 기능을 하기 위해서는 건강한 수준의 염분이 필요하므로 물을 마실 때 소금에 절인 땅콩과 같이 소금기가 있는 간식을 드셔야 합니다.

유해 조류가 나타날 수 있습니다
Virgin River의 물을 마시지 마십시오. 공원은 정기 수질 모니터링을 진행하며 필요에 따라 새로운 보건 주의보를 발령합니다. 최신 상태와 주의보는 공원 방문자 센터와 웹사이트를 확인하십시오.

폭염
온열 질환은 매년 여름 자이언에서 발생하는 많은 응급 질환의 원인이 됩니다. 이 질환은 체온이 너무 높아졌을 때 발생합니다. 탈수는 온열 질환을 악화시킬 수 있습니다. 이로 인해 치명적인 열경련, 열탈진, 열사병이 발생할 수 있습니다.

증상에는 높은 체온(100F, 38C 초과), 피부 홍조, 땀이 나지 않거나 과도하게 나는 현상, 피로, 쇠약, 혼란, 어눌한 발음이 포함됩니다. 이러한 징후가 보일 경우, 하이킹을 멈추고 즉시 그늘을 찾아가 물을 드시고 도움을 받으십시오.

돌발 홍수
좁은 협곡은 잠재적으로 위험합니다. 보통 몇 마일 거리에서 발생한 폭풍으로 인해 발생하는 돌발 홍수는 정말 큰 위험이며 생명을 위협할 수 있습니다.

귀하는 좁은 협곡에 들어가실 때 위험을 감수하시게 됩니다. 돌발 홍수의 징후를 잘 살피십시오. 돌발 홍수가 발생하면 수위가 매우 빠르게 높아집니다. 돌발 홍수는 12피트 높이의 물의 벽을 만들어 협곡으로 쏟아질 수 있습니다.

이러한 징후가 발생하면 즉시 높은 곳을 찾아 올라가십시오.

- 기상 조건 악화
- 구름이나 천둥
- 맑은 물이 갑자기 탁해지는 변화

낭떠러지
트레일의 낭떠러지에서 떨어지면 사망하게 됩니다. 바위 위의 모래나 조약돌은 매우 미끄럽습니다. 항상 모서리를 잘 살피십시오 – 특히 카메라나 쌍안경을 이용하실 때 주의하십시오.

돌을 던지거나 굴리지 마십시오. 아래에 하이커가 지나갈 수 있습니다. 낭떠러지 끝에서 떨어져 트레일을 이용하십시오. 경고판을 잘 살피고 어린 아이들이 모서리와 낭떠러지에 가까이 가지 않도록 하십시오.

고도
자이언의 해발고도는 4,000 - 8,000피트 (1,220 - 2,440미터)입니다. 해수면에 가까운 지역에서 사는 분은 고도가 본인의 몸에 어떤 영향을 미치는지 이해하기 전까지는 하이킹을 천천히 하십시오.

교통 이용

Zion의 풍경과 식생, 동물, 역사를 보호하기 위해 지정된 곳에만 주차를 해주십시오. 귀하의 안전을 위해 공원 레인저들은 오픈 컨테이너 위반 행위를 포함하여 알코올 및 약물 관련 운전 범죄 행위에 대해 법률을 집행합니다. 유타주 도로 상태에 대한 질문은 866-511-8824로 문의하시거나 UDOT Traffic 앱을 다운로드하십시오.

운전
운전자, 보행자, 자전거 이용자, 야생 동물이 모두 공원 도로를 공유합니다.

- 별도 고지가 없는 한 제한 속도는 35mph입니다.
- 안전벨트를 사용하고 어린이 안전 시트를 이용하십시오.
- 차량을 멈췄을 때 시동을 끄십시오(공회전 금지).

연중 대부분의 기간 동안 Zion Canyon Scenic Drive는 셔틀버스에만 개방되거나 특별 허가를 받아야 이용할 수 있습니다. 공원 입장권은 특별 허가가 아닙니다.

주차
선착순으로 이용할 수 있습니다.

RV 및 기타 대형 차량은 Zion Canyon Visitor Center 인근 Oversize Vehicle Lot을 이용할 수 있습니다. 허가를 받지 않고 터널을 통해 지나갈 수 있는 차량은 이 주차장을 이용할 수 없습니다.

Springdale에는 유료 주차장이 있습니다.

스프링데일 셔틀
연중 일부 기간 동안 Town of Springdale에서 무료 셔틀을 이용하실 수 있습니다. 방문 시 셔틀이 운행을 할 경우 호텔이나 승인된 주차 구역에서 주차를 하고 셔틀로 공원 입구로 이동합니다.

ZION CANYON 셔틀
연중 많은 기간 동안 Zion Canyon Scenic Drive는 셔틀 버스로만 이용할 수 있습니다. 본 자료의 앞부분에서 셔틀 버스 운행 일정을 확인해주십시오. 일부 셔틀은 협곡 아래쪽으로만 운행합니다(방문자 센터 방향으로).

버스에는 백팩과 등산 장비, 일반 자전거(전기자전거 제외)를 실을 수 있는 공간이 있습니다. 여러분은 원하시는 만큼 셔틀에 타고 내릴 수 있습니다.

셔틀에는 보조견만 허용됩니다. 접근성을 위한 도움이 필요하실 경우, Visitor Center의 레인저에게 문의해주십시오.

사이클(전기자저거 및 자전거)
사이클은 모든 공원 도로 및 Pa'rus Trail에서 허용됩니다. 사이클리스트는 한쪽으로 달려야 하며 셔틀버스가 지나갈 때 완전히 멈춰서 버스가 지나가도록 해야 합니다. 차선에서 셔틀 버스를 추월하지 마십시오. 각 셔틀 버스는 일반 타이어를 장착한 자전거를 실을 수 있는 랙이 있습니다. 다른 모든 공원 트레일과 오프 트레일 경로, Zion-Mt. Carmel Tunnel은 사이클을 이용할 수 없습니다. 1등급 페달 보조 전기자전거만 허용되며 자전거와 동일한 규칙을 모두 준수해야 합니다.

Zion–Mt. Carmel 고속도로 및 터널

대형 차량은 Canyon Junction과 공원 동쪽 입구 사이의 Zion-Mt. Carmel 고속도로 통행이 허용되지 않습니다. 이 한도를 초과한 차량은 도로나 터널에 맞지 않으며 다른 경로를 이용해야 합니다. 터널 허가는 더 이상 받을 수 없습니다.

대형 차량 제한
귀하의 차량은 미러와 어닝, 잭, 부가장치를 포함하여 이 한도를 초과하면 대형으로 간주됩니다.

- 길이 35ft 9in(10.9m). 차량 결합 길이가 50ft(15.24m) 초과
- 너비: 7ft 10in(2.4m)
- 높이: 11ft 4in(3.45m)
- 중량: 50,000lbs(22,680kg)

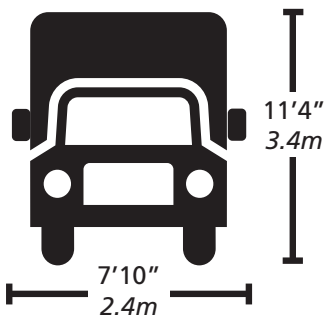

자이언– 카멜산 터널
사이클 이용자와 보행자는 터널에 진입할 수 없습니다. 히치하이킹은 비상주차구역에서만 허용됩니다. 레인저는 터널을 통과하는 교통편을 제공하거나 주선할 수 없습니다.

터널에서 멈추거나 공회전을 하지 마십시오.

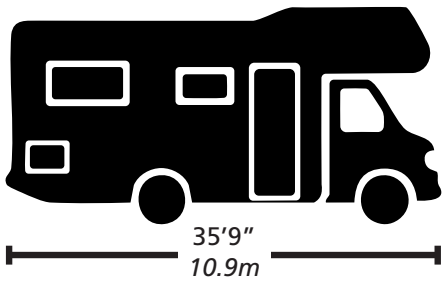

레인저 주관 프로그램

Zion에 관한 무료 레인저 주관 프로그램에 참여하십시오. 프로그램 일정은 레인저 인원 및 가용 여부에 따라 결정됩니다.

프로그램 시간, 장소, 정보는 공원 방문자 센터와 게시판을 확인하십시오.

해당 프로그램은 지질학, 식생, 동물, 인간 역사 등에 대한 내용을 다룹니다.

주니어 레인저
4세 이상 방문자는 주니어 레인저 핸드북을 이수하여 뱃지를 받을 수 있습니다. 이 핸드북은 공원 내 방문자 센터에서 무료로 받을 수 있습니다.

출판일 2026.9.1