Guida informativa di Zion

National Park Service
U.S. Department of the Interior

Guida alle escursioni

Fermata navetta	Escursione Località	Andata e ritorno Durata media	Guadagno altimetrico	Descrizione
FACILE				
1	**Pa'rus Trail** Dal Centro visitatori al Canyon Junction	2 ore 3,5 mi / 5,6 km	50 piedi / 15 m	Il sentiero asfaltato multiuso segue il fiume Virgin dal Centro al Canyon Junction.
5	**The Grotto Trail** Zion Lodge The Grotto	30 minuti 1 mi / 1,6 km	35 piedi / 11 m	Questo breve sentiero, parallelo alla strada, collega lo Zion Lodge alla Grotta. Si trova dietro alla fermata della navetta.
5	**Lower Emerald Pool Trail** Zion Lodge	1 ora 1,2 mi / 1,9 km	150 piedi / 46 m	Piccoli dislivelli. Il sentiero porta alle piscine sottostanti i sentieri delle Middle Emerald Pools e delle Upper Emerald Pools. **Divieto di balneazione.**
7	**Weeping Rock Trail** Weeping Rock	30 minuti 0,4 mi / 0,6 km	98 piedi / 30 m	Breve, ma ripido. Piccoli dislivelli. Il sentiero asfaltato termina in un anfratto roccioso con sorgenti che sgocciolano. Alcuni tratti possono essere ghiacciati in inverno.
9	**Riverside Walk** Temple of Sinawava	90 minuti 2,2 mi / 3,5 km	57 piedi / 17 m	Il sentiero asfaltato si estende lungo il fiume Virgin in un profondo canyon. I primi 0,4 km sono generalmente piani ma possono essere sabbiosi.
MODERATA				
Lato est	**Canyon Overlook** Lato destro del Zion Tunnel	1 ora 1,0 mi / 1,6 km	163 piedi / 50 m	Dislivelli moderati e corrimano. Termina in un punto panoramico sul lato basso dello Zion Canyon. La possibilità di parcheggio è limitata.
1	**Watchman Trail** Dallo Zion Canyon al Centro visitatori	2 ore 3,3 mi / 5,3 km	368 piedi / 112 m	Piccoli dislivelli. Termina al punto panoramico delle Towers of the Virgin, sul lato basso dello Zion Canyon e a Springdale.
4	**Sand Bench Trail** Court of the Patriarchs	3 ore 4 mi / 6,4 km	466 piedi / 142 m	Escursione in cima a un'enorme frana sotto The Sentinel. Piccoli dislivelli. Ippovia commerciale da marzo a ottobre.
5	**Middle Emerald Pools Trail** Zion Lodge	90 minuti 2,2 mi / 3,5 km	150 piedi / 45 m	Dislivelli moderati. Una salita su terreno non asfaltato fino a una cengia di arenaria sopra la Lower Emerald Pool. **Divieto di balneazione.**
5	**Upper Emerald Pool Trail** Zion Lodge	1 ora 1 mi / 1,6 km	200 piedi / 61 m	Piccoli dislivelli. Un sentiero sabbioso e roccioso che si inerpica fino all'Upper Emerald Pool alla base di un dirupo. **Divieto di balneazione.**
6	**Kayenta Trail** The Grotto	1,5 ore 2 mi / 3,2 km	150 piedi / 46 m	Dislivelli moderati. Una salita non asfaltata porta alle Emerald Pools. Collega la Grotta ai sentieri delle Emerald Pools.
DIFFICILE				
6	**Scout Lookout via West Rim Trail** The Grotto	3 ore 4,2 mi / 6,2 km	1000 piedi / 305 m	Lunghi dislivelli. Non adatto a bambini piccoli o a chi abbia paura delle altezze. **Per andare ad Angels Landing, gli escursionisti dovranno richiedere un'autorizzazione. Dettagli disponibili sul retro.**
9	**The Narrows** (via la Riverside Walk) Temple of Sinawava Escursione andata e ritorno sullo stesso sentiero.	Fino a 8 ore 9,4 mi / 15,1km	334 piedi / 102 m	È responsabilità dell'utente controllare le condizioni meteorologiche, i livelli dell'acqua e il potenziale di inondazione prima di tentare l'impresa. Con questa escursione **si visita il fiume**, esiste il rischio di pericolose alluvioni improvvise.

SERVIZIO DI RISPOSTA ALLE EMERGENZE 24 ORE SU 24: CHIAMARE IL 911
Servizio di emergenza del Parco: chiamare 435-772-3322
(ore diurne)

ESCURSIONE DEI KOLOB CANYONS

Situato nell'angolo nord-occidentale di Zion, all'uscita 40 della Interstatale 15, un percorso panoramico si inerpica tra spettacolari rocce rosse e canyon. L'accesso agli animali domestici è proibito su tutti i sentieri. I gruppi sui sentieri nella natura selvaggia sono limitati a un numero massimo di 12 persone. Il National Park Service non gestisce servizi navetta diretti ai Kolob Canyons o all'interno di essi.

Escursione Località	Andata e ritorno Durata media	Guadagno altimetrico	Descrizione
Timber Creek Overlook Trail Strada dei Kolob Canyons	1 ora 1,2 mi / 1,9 km	117 piedi / 35,7 m	Seguendo un crinale si possono ammirare i panorami di Timber Creek, Kolob Terrace e delle Pine Valley Mountains.
Taylor Creek Trail Strada dei Kolob Canyons	3,5 ore 5,2 mi / 8,4 km	799 piedi / 244 m	Massimo 12 persone per gruppo. Segue la Middle Fork del Taylor Creek superando due casolari, e terminando alla Double Arch Alcove.
Kolob Arch via La Verkin Creek Trail Lee Pass	8 ore 14 mi / 22,5 km	1037 piedi / 316 m	Massimo 12 persone per gruppo. Segue i torrenti Timber e La Verkin. Un sentiero secondario conduce al Kolob Arch.

Mappa dello Zion Canyon

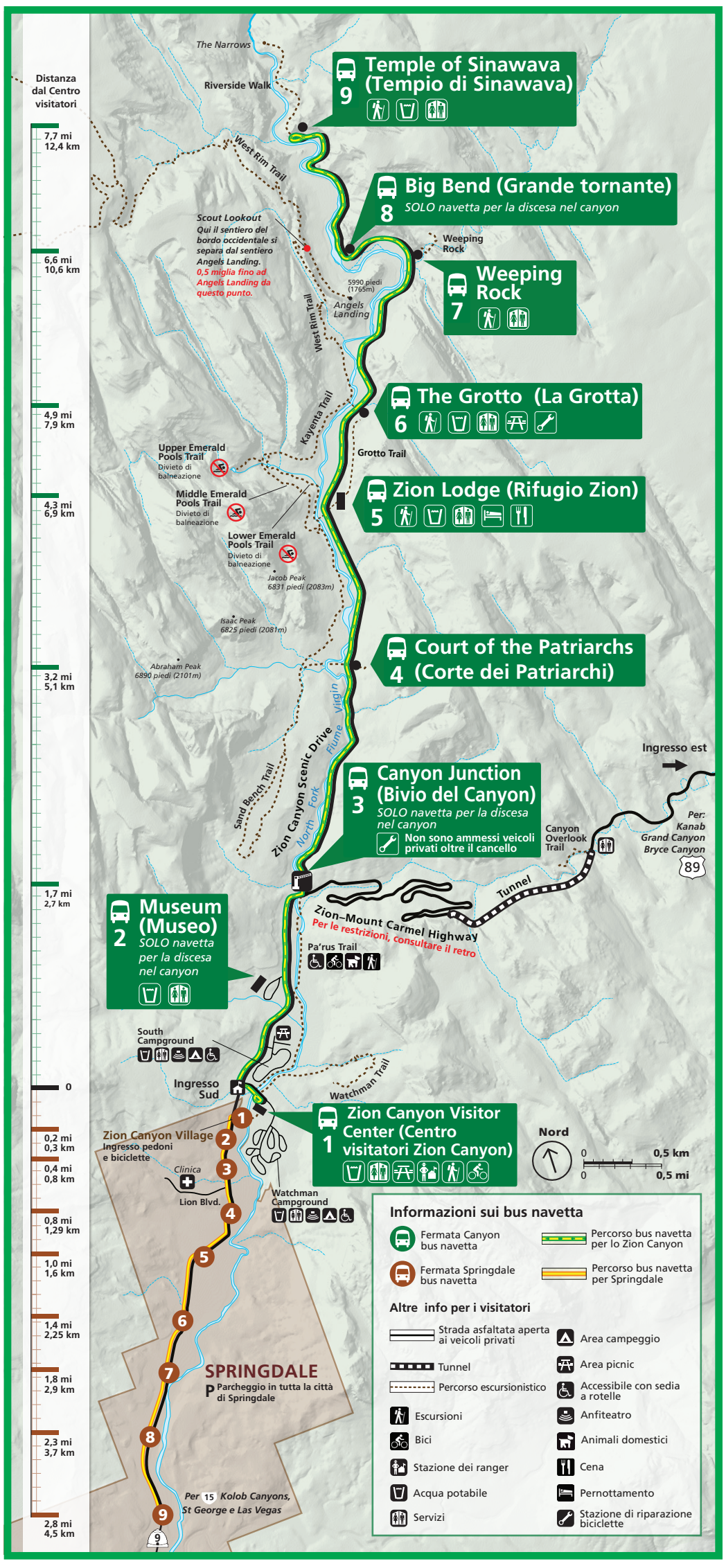

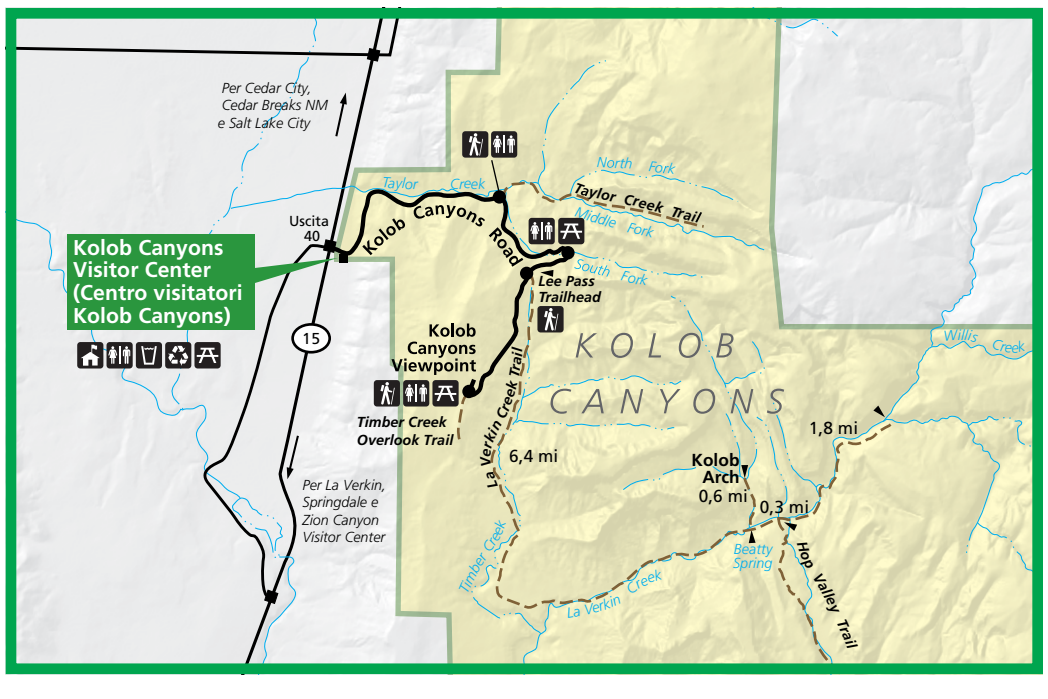

Contatti

Indirizzo postale
1 Zion Park Blvd.
State Route 9
Springdale, UT 84767

Sito web
www.nps.gov/zion

E-mail
zion_park_information@nps.gov

Info sul parco
(435) 772-3256

Informazioni sulla natura
(435) 772-0170

Social Media
Search @zionnps

Presso il Centro visitatori dello Zion Canyon e lo Zion Lodge è disponibile il WiFi gratuito. La connessione dati o cellulare nella maggior parte delle aree dello Zion Canyon, sui sentieri o nella natura selvaggia non è probabile.

Autorizzazioni e prenotazioni *recreation.gov*

È necessaria un'autorizzazione per attività quali, ad esempio: escursioni ad Angels Landing, trekking, escursioni nei canyon, bivacco per l'arrampicata ed escursioni nei percorsi nella natura selvaggia.

Per saperne di più su queste autorizzazioni, scansionare questo codice QR. Utilizzare il WiFi gratuito presso un Centro visitatori o lo Zion Lodge. È possibile richiedere le autorizzazioni per Angels Landing solo online entro le ore 15:00; questo link reindirizza a una pagina web con maggiori informazioni.

Ricordate di portare con voi la vostra autorizzazione e un documento d'identità con foto. È vietato cedere o vendere la propria autorizzazione ad altri.

CAMPEGGIO

Per campeggiare in una delle tre aree dedicate del parco è necessaria un'autorizzazione. Per prenotare, visitare il sito www.recreation.gov o chiamare il numero 877-444-6777. Non è consentito campeggiare nelle aree di parcheggio o nelle piazzole del parco.

FUOCHI DA CAMPO

I fuochi da campo sono consentiti solo nei focolari del campeggio. Nella natura selvaggia non è mai consentito accendere fuochi. A volte, soprattutto in estate, i fuochi da campo non sono consentiti. Gli aggiornamenti sugli incendi in tutto lo Stato sono disponibili online all'indirizzo www.utahfireinfo.gov.

L'utente è responsabile della propria sicurezza

PREVENZIONE DELLA DISIDRATAZIONE

Durante le escursioni si perdono acqua e sale a causa della sudorazione. Portate con voi dell'acqua, almeno 1 gallone (ca. 4 litri) a persona al giorno. L'acqua è disponibile nelle aree attrezzate del parco. Non bere acqua non trattata proveniente da sorgenti. Il corpo ha bisogno di un livello adeguato di sale, quindi, quando si beve acqua, si consiglia di consumare qualche snack salato, per esempio una manciata di arachidi.

POSSIBILE PRESENZA DI ALGHE TOSSICHE

Non bere l'acqua del Virgin River. Il parco effettua regolarmente il monitoraggio della qualità dell'acqua e pubblicherà nuovi avvisi sanitari secondo necessità. Per informazioni sulle condizioni attuali e sugli avvisi, consultare i centri visitatori del parco e il sito web del parco.

CALDO ESTREMO

Ogni estate, a Zion, le malattie causate dal caldo sono all'origine di numerose emergenze mediche. Si verificano quando il corpo si surriscalda. La disidratazione può aggravare le malattie causate dal caldo. Queste possono provocare crampi da calore, esaurimento da calore e colpo di calore, che può essere fatale.

I sintomi comprendono temperatura corporea elevata (oltre 100 °F, 38 °C), pelle arrossata e congestionata, assenza di sudorazione o sudorazione eccessiva, difficoltà a camminare e scarsa coordinazione, stanchezza, debolezza, confusione o difficoltà nel parlare. Se riconoscete uno di questi segnali, interrompete l'escursione, cercate immediatamente un luogo ombreggiato, bevete acqua e chiedete aiuto.

PERICOLO DI INONDAZIONI IMPROVVISE

Tutti i canyon stretti sono potenzialmente pericolosi. Le inondazioni improvvise, spesso causate da tempeste a chilometri di distanza, sono un rischio reale e possono costituire un pericolo per la vita dell'utente. Quando si accede a un canyon stretto ci si assume un rischio. Fare attenzione agli indizi del possibile verificarsi di un'alluvione improvvisa. Durante un'alluvione improvvisa, il livello dell'acqua sale molto rapidamente. Un'alluvione improvvisa può manifestarsi lungo un canyon con un muro d'acqua alto più di tre metri.

Se osservate uno di questi segnali, cercate immediatamente di guadagnare un terreno più alto:

- Peggioramento delle condizioni atmosferiche.
- Nuvole o tuoni.
- Cambiamenti improvvisi della trasparenza dell'acqua, da limpida a fangosa.

DIRUPI

Si sono verificati dei decessi causati da caduta dai dirupi. La sabbia o i ciottoli sparsi sulle rocce sono molto scivolosi. Quando si usano macchine fotografiche o binocoli, fare attenzione alle scarpate. Non lanciare o far rotolare sassi, che potrebbero colpire eventuali escursionisti più in basso. Rimanere sul sentiero e lontani dai bordi dei dirupi. Attenersi alle avvertenze affisse e tenere i bambini lontani dai bordi e dai dislivelli.

ALTITUDINE

L'altitudine allo Zion varia da 4.000 a 8.000 piedi (1.220-2.440 metri) sul livello del mare. Se vivete vicino al livello del mare, siate cauti finché non saprete in che modo l'altitudine possa influire su di voi.

Come spostarsi

Al fine di preservare i paesaggi, le piante, gli animali e la storia dello Zion Park, si prega di parcheggiare solo negli spazi designati. Per la vostra sicurezza, i ranger del parco applicano le leggi contro le infrazioni alla guida legate all'alcol e alle droghe, comprese le violazioni in merito ai contenitori di alcolici aperti. Per conoscere le condizioni di viabilità dello Utah, chiamare il 866-511-8824 o scaricare l'app UDOT Traffic.

GUIDA

Guidatori, pedoni, ciclisti e animali selvatici condividono le strade del parco.

- Il limite di velocità è di 35 miglia orarie, se non diversamente indicato.
- Indossare la cintura di sicurezza e, se necessario, utilizzare un seggiolino per bambini.
- Spegnere il veicolo se si è fermi (non lasciare in folle).

Per gran parte dell'anno, la Zion Canyon Scenic Drive è aperta solo ai bus navetta o con autorizzazione speciale. Il pass di accesso al parco non è un'autorizzazione.

PARCHEGGIO

Disponibilità in base all'ordine di arrivo.

I camper e gli altri veicoli di grandi dimensioni possono utilizzare il parcheggio per veicoli di grandi dimensioni vicino al Centro visitatori dello Zion Canyon. I veicoli che possono attraversare il tunnel senza autorizzazione non possono utilizzare questo parcheggio.

A Springdale è disponibile un parcheggio a pagamento.

NAVETTA DA SPRINGDALE

Per una parte dell'anno è possibile usufruire di una navetta gratuita in partenza dalla città di Springdale. Se operativa durante la vostra visita, parcheggiate in hotel o in un'area di parcheggio autorizzata e raggiungete l'ingresso del parco.

NAVETTA PER LO ZION CANYON

Durante gran parte dell'anno, la Zion Canyon Scenic Drive è accessibile solo con il bus navetta. Controllate gli orari della navetta sul lato anteriore di questo foglio per verificare quando è in servizio. Alcune navette percorrono solo il tratto in discesa del canyon (verso il Centro visitatori).

Sugli autobus c'è spazio per zaini, attrezzatura da arrampicata e biciclette (sono escluse le E-bike). Durante la visita allo Zion Canyon si può salire e scendere dalla navetta tutte le volte che si desidera.

Sulle navette sono ammessi solo i cani da assistenza. Se avete esigenze di accessibilità, rivolgetevi a un ranger del Centro visitatori.

CICLISMO (E-BIKE E BICICLETTE)

Il ciclismo è consentito su tutte le strade pubbliche del parco e sul Pa'rus Trail. I ciclisti devono viaggiare in una fila unica e fermarsi per far passare i bus navetta. Non superare un bus navetta in movimento. Ogni bus navetta è dotato di una rastrelliera per le biciclette. Tutti gli altri sentieri del parco, i percorsi fuori pista e lo Zion-Mt. Carmel Tunnel sono chiusi al transito cicli. Sono ammesse solo le biciclette elettriche a pedalata assistita di classe 1 e devono rispettare le stesse regole delle biciclette.

Zion–Mt. Carmel Highway e Tunnel

I veicoli di grandi dimensioni non sono mai ammessi sulla Zion–Mt. Carmel Highway tra Canyon Junction e l'ingresso est del parco. I veicoli che superano questi limiti non possono transitare sulla strada né attraversare il tunnel e devono utilizzare un percorso alternativo. Non è più possibile ottenere autorizzazioni per il tunnel.

LIMITAZIONI PER I VEICOLI DI GRANDI DIMENSIONI

Il veicolo è considerato di grandi dimensioni se supera uno qualsiasi dei seguenti limiti, compresi specchietti, tendalini, martinetti e accessori:

- Lunghezza: 35 piedi e 9 pollici (10,9 m). I veicoli combinati non possono superare i 50 piedi (15,24 m).
- Larghezza: 7 piedi e 10 pollici (2,4 m)
- Altezza: 11 piedi e 4 pollici (3,45 m)
- Peso: 50.000 libbre (22.680 kg)

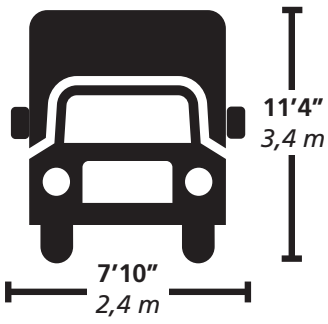

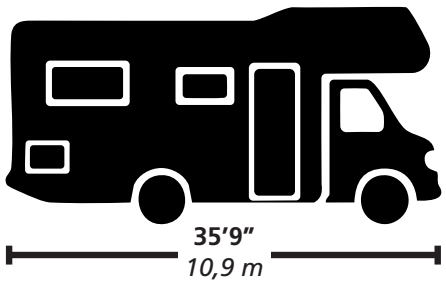

ZION–MT. CARMEL TUNNEL

Ai ciclisti e ai pedoni non è consentito l'accesso al tunnel. L'autostop è consentito esclusivamente nelle aree di sosta.
I ranger non sono autorizzati a fornire o organizzare il trasporto attraverso il tunnel.

Non fermarsi né lasciare il motore acceso nel tunnel.

Programmi organizzati dai ranger

Partecipate a un programma gratuito organizzato dai ranger sullo Zion. Gli orari dei programmi si basano sul numero e sulla disponibilità dei ranger presenti.

Consultate i centri visitatori del parco e le bacheche per conoscere gli orari, i luoghi e le informazioni sui programmi.

I programmi hanno per tema la geologia, le piante, gli animali, la storia dell'uomo e altro ancora.

JUNIOR RANGER

I visitatori dai 4 anni in su possono ottenere un distintivo completando il manuale del Junior Ranger. Il manuale è disponibile gratuitamente presso i centri visitatori del parco.

Date Published 9/1/2026